FG 80 J

Capteur d'humidité acceptant la saturation

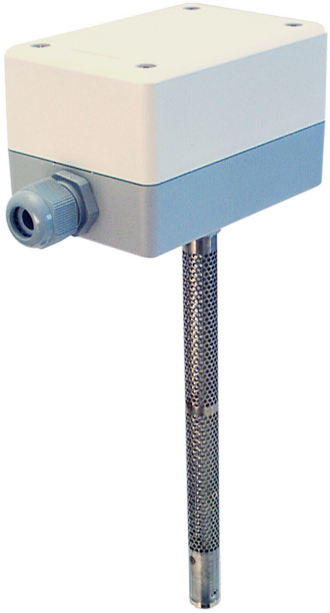

Description

*Le capteur **d'humidité relative FG 80 J** est équipé d'un élément de mesure nouvelle génération, le **Polyga®**.*

L'élément de mesure est imperméable** et **accepte parfaitement la saturation**. En exposant la sonde à une **humidité relative égale à 100% h.r**, **un film d'eau se forme à sa surface.

*La mesure est **transformée en un signal électrique** linéaire de type **4...20mA** ou **0...10V**, retranscrit par les régulateurs ELREHA compatibles.*

*Ce capteur, **très facile d'installation** et **d'utilisation** vous apportera **entière satisfaction** de part sa **précision** et son **efficacité**.*

Exemples d'utilisation

Le capteur d'hygrométrie convient parfaitement pour :

- ***Les fromageries***
- ***Les caves à vins***
- ***Les caves d'affinage***
- ***Les laboratoires***
- ***Les espaces saturés en eau***

Dimensions

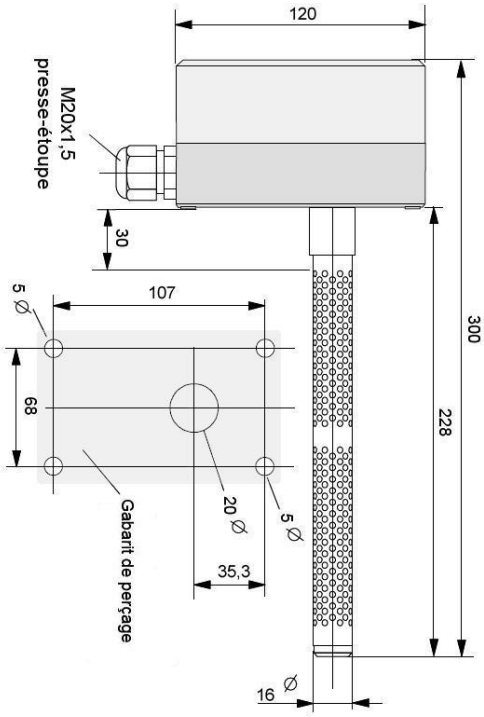

Données techniques

Plage de mesure	0% à 100% h.r
Plage de fonctionnement	30% à 100% h.r
Précision	± 2,5% h.r.
Signal de sortie	0-10V ou 4-20mA selon modèle
Alimentation	15-30V DC
Plage de fonctionnement	-30°C à +80°C
Température de stockage	-10°C à +50°C
Longueur et matériau de la sonde	220mm, inox
Connexions électriques	bornes 0,5mm²
Boîtier	ABS gris clair
Protection	IP64
Poids	0,4 kg env.

Distribué par :

ELREHA
ELEKTRONISCHE REGELUNGEN GMBH

ELREHA Germany
D-68766 Hockenheim
Telefon (+49) (0) 6205 / 2009-0
Telefax (+49) (0) 6205 / 2009-39
E-mail team@elreha.de

ELREHA France
F-10180 SAINT LYE
Tél (+33) (0)3.25.79.80.21
Fax (+33) (0)3.25.79.80.81
E-mail team@elreha.fr

Certified ISO 9001:2000
www.elreha.fr

date 07/2020

All rights reserved